T-BENCH - ISTRUZIONI DI MONTAGGIO
ASSEMBLY INSTRUCTIONS

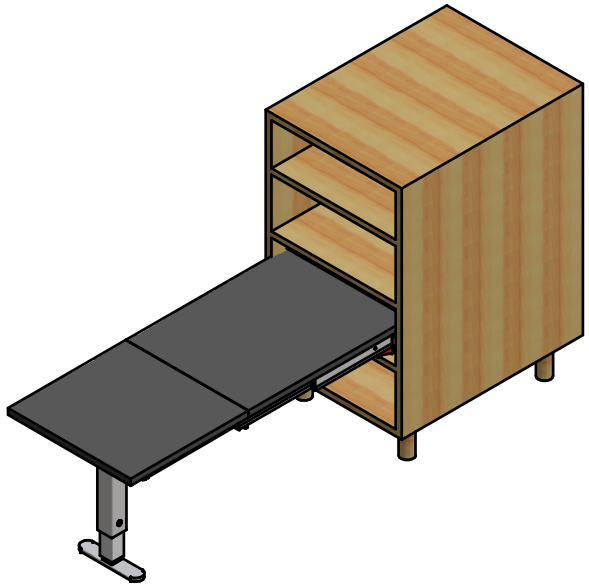

MODELLI
MODELS

411/78.1950.22 - T-BENCH per modulo da 450 mm spalle da 15 a 20 mm
for 450 mm module, sides thickness: 15-20 mm
411/78.1960.22 - T- BENCH per modulo da 600 mm spalle da 15 a 20 mm
for 600 mm module, sides thickness: 15-20 mm

CONTENUTO DELLA CONFEZIONE
INCLUDED IN THE PACKAGING

GUIDE PREASSEMBLATE
PRE-ASSEMBLED SLIDES

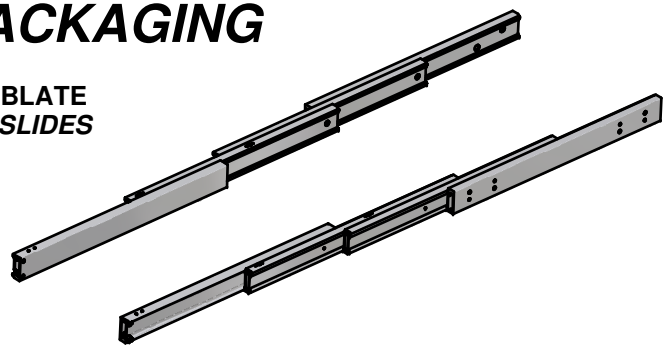

TRAVERSINO mm 276/426
LA MISURA DIPENDE DAL MODELLO
HORIZONTAL BARS mm 276/426
LENGTH DEPENDS ON MODEL

GAMBA PRE-ASSEMBLATA
PRE-ASSEMBLED LEG

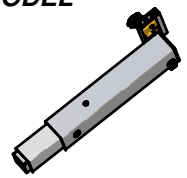

PIEDINO
FOOT

ACCESSORI
ACCESSORIES

- B - Vite TCCE M6x12 - ***M6x12 socked head cap screw (x 12)***

- C - Bussola in ottone M6 - ***Brass bush M6 (x 12)***

- D - Vite TCBCE M5x10
M5x10 rounded socked head cap screw **(x8)**

- E - Distanziale
spacer **(x20)**

- F - Vite TCCE M6x60 - ***M6x60 socked head cap screw (x 4)***

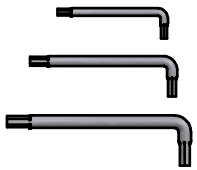

- A1 - Chiave a brugola da 3 - ***n° 3 Allen key***

- A2 - Chiave a brugola da 4 - ***n° 4 Allen key***

- A3 - Chiave a brugola da 5 - ***n° 5 Allen key***

- I - Vite trilobata M6x25 - ***M6x25 self threading screw (x 2)***

- L- Vite TPS M6x16 - ***M6x16 screw (x 2)***

DIMENSIONI DI MASSSIMA
GENERAL DIMENSIONS

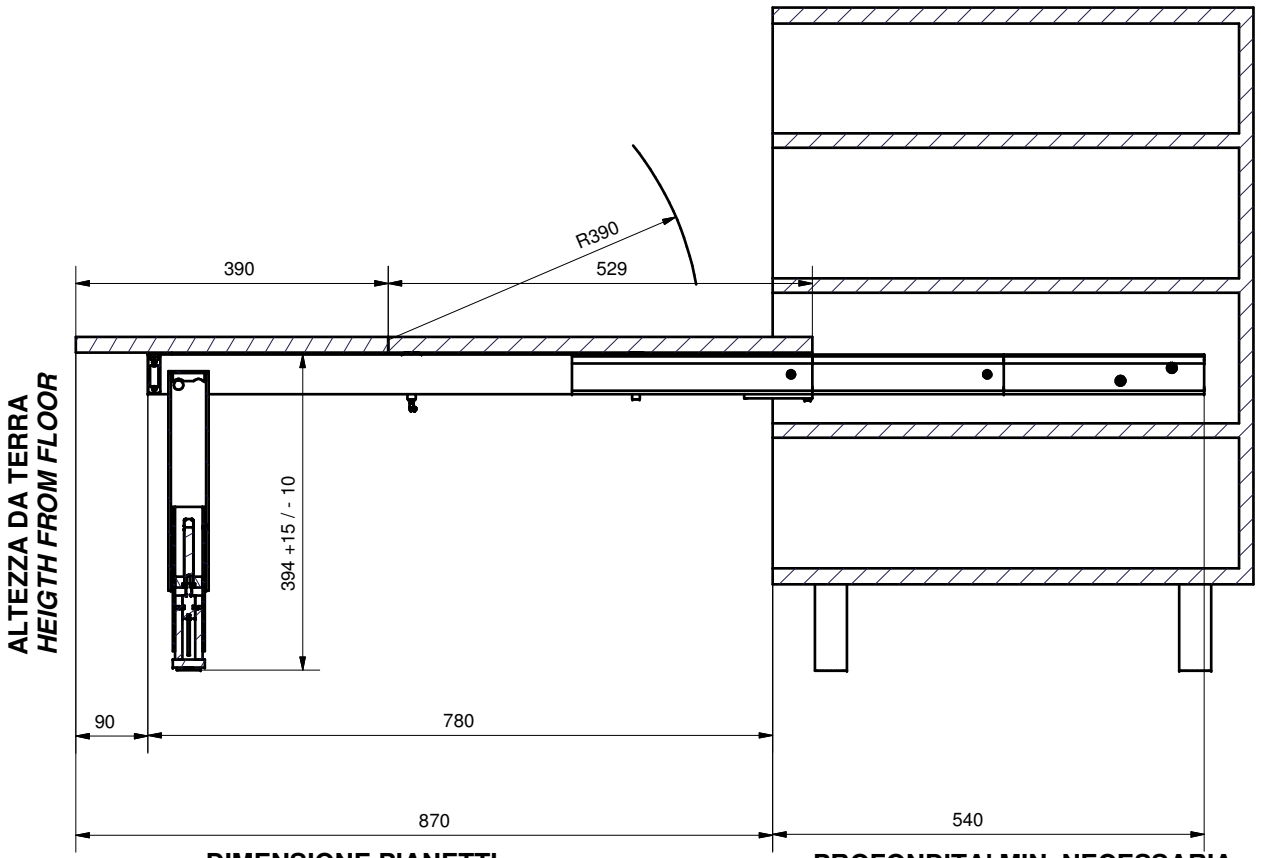

DIMENSIONE PIANETTI
PLANES DIMENSION

PROFONDITA' MIN. NECESSARIA
MIN. NECESSARY DEPTH

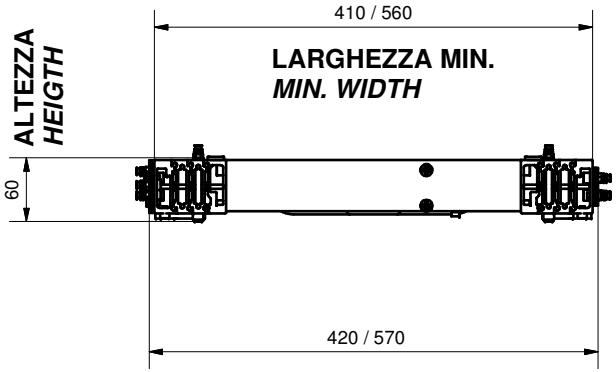

LARGHEZZA MAX.
MAX. WIDTH

POSIZIONE FORI FISSAGGIO MECANISMO
HOLES FOR MECHANISM POSITION

RICAVARE SU CIASCUNA SPALLA DEL MOBILE 4 FORI DIAM. 8x13
PER LE BUSSOLE M6 INCLUSE NELLA CONFEZIONE
LA QUOTA INDICATA DI 53 mm, LASCIA UNO SPAZIO LIBERO
TRA GUIDA E PIANETTO SOTTOSTANTE DI CIRCA 28 mm

DRILL ON EACH CABINET SIDE FOUR DIAM. 8x13 HOLES FOR
THE INCLUDED M6 BRASS BUSHES.
THE INDICATED 53 mm DIMENSION LEAVES A FREE SPACE
BETWEN THE BOTTOM OF THE SLIDES
AND THE PLANE OF ABOUT 28 mm

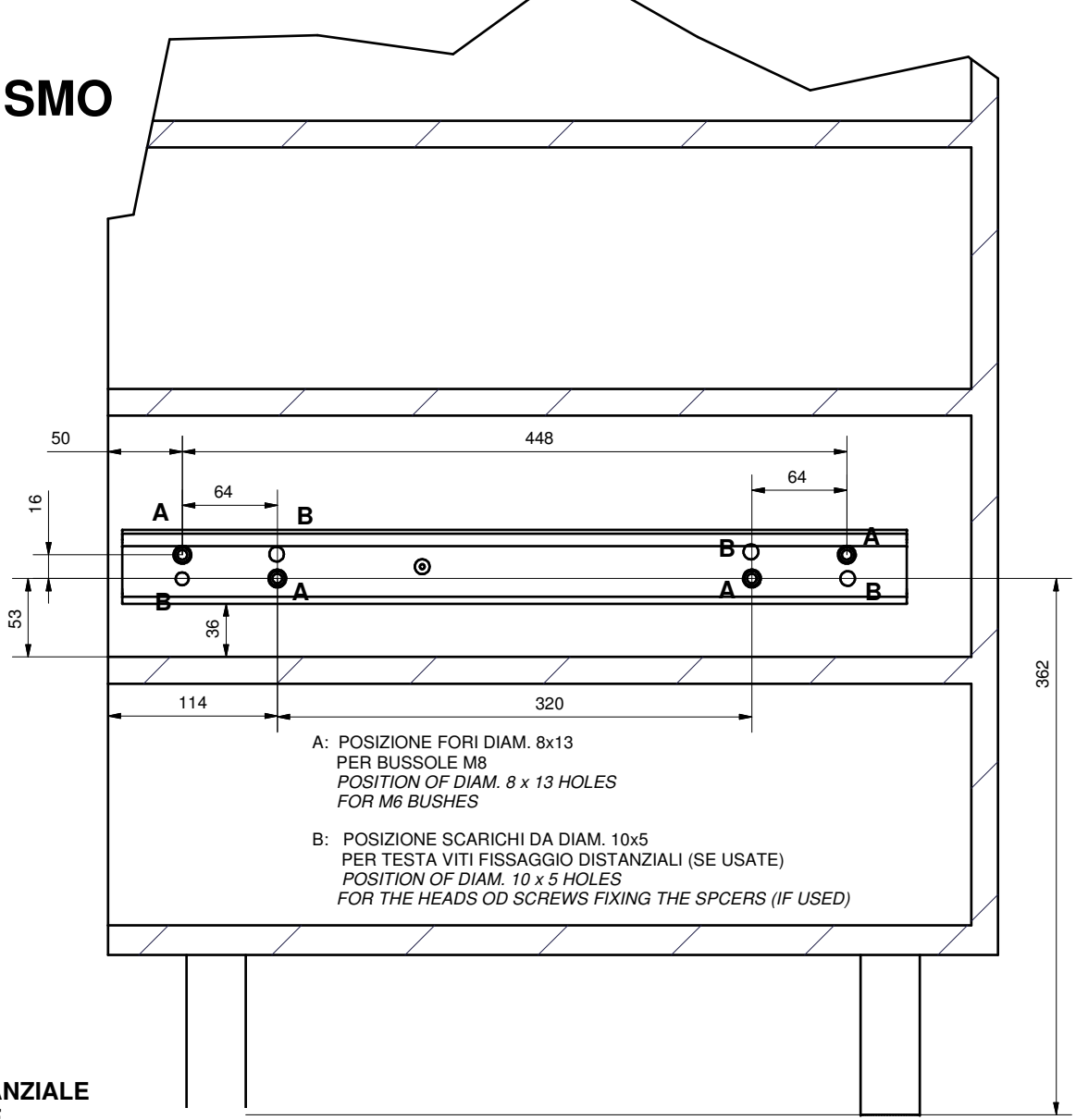

PER SPALLE DI SPESSORE < 20 mm
USARE I DISTANZIALI IN FERRO A CORREDO
FISSANDOLI SULLE GUIDE ESTERNE.
FOR CABINET SIDES <20 mm
USE INCLUDED STEEL SPACERS
FIXING THEM ON THE EXTERNAL
SLIDES

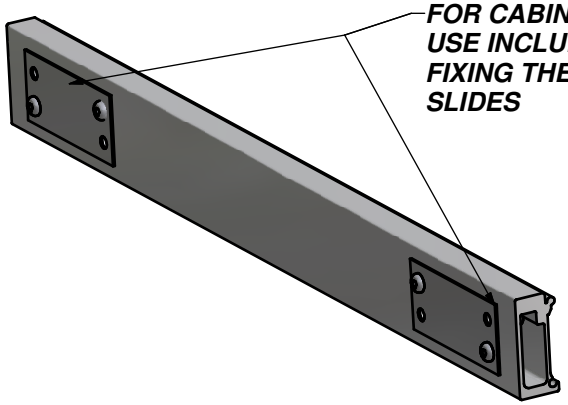

SPALLA DA 20 mm - NESSUN DISTANZIALE
SPALLA DA 19 mm - 1 DISTANZIALE
SPALLA DA 18 mm - 2 DISTANZIALE
SPALLA DA 17 mm - 3 DISTANZIALE
SPALLA DA 16 mm - 4 DISTANZIALE
SPALLA DA 15 mm - 5 DISTANZIALE

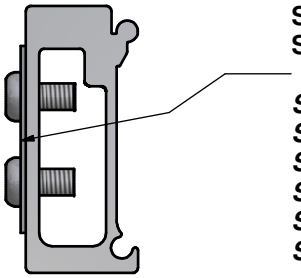

SIDE THICKNESS 20 mm - NO SPACER
SIDE THICKNESS 19 mm - 1 SPACER
SIDE THICKNESS 18 mm - 2 SPACERS
SIDE THICKNESS 17 mm - 3 SPACERS
SIDE THICKNESS 16 mm - 4 SPACERS
SIDE THICKNESS 15 mm - 5 SPACERS

- C Bussola in ottone M6 mm 12x8 (x 8)
M6 mm 12x8 Brass bushes

- A2 - Chiave a brugola da 4 - *n° 4 Allen key*

- E - Distanziale - *spacer (x20)*

- D - Vite TCBCE M5x10
- *M5x10 rounded socked head cap screw* (x8)

MONTAGGIO DEL MECCANISMO SUL MOBILE
MOUNTING OF THE MECHANISM ON THE CABINET

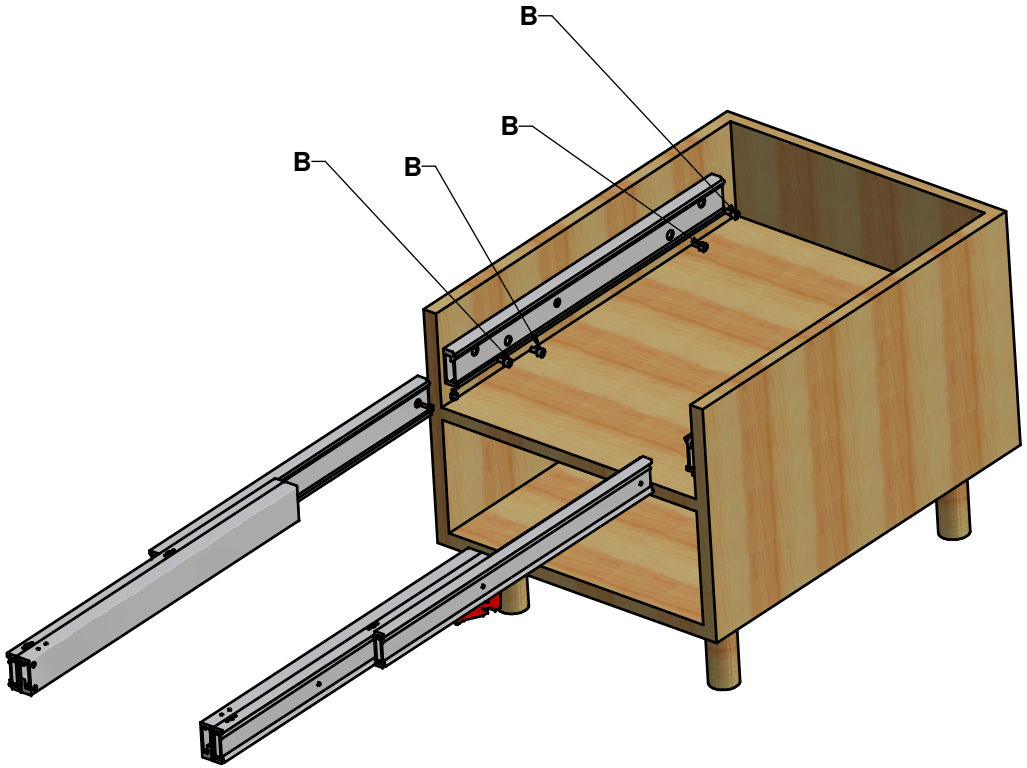

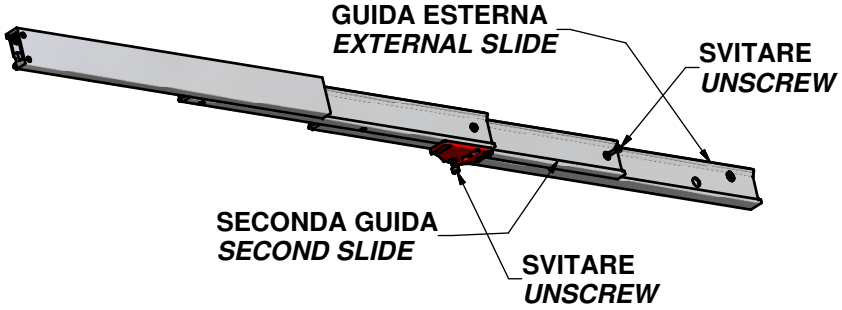

Per montare il meccanismo bisogna prima sfilare le due guide più esterne. Per farlo svitare la vite posta alla fine delle seconde guide, e svitare la vite posta sotto la estremità delle guide esterne. Fatto questo è possibile sfilare da dietro le guide esterne.
A questo punto le guide esterne si fissano alla spalla del mobile utilizzando le incluse viti TCCE M6x12 (B).
Per completare l'operazione, infilare ora il meccanismo sulle guide esterne e riavvitare le viti prima svitate.

To mount the mechanism on the cabinet, it is necessary first to disassemble the two external slides. To do this, unsrews the two screws in the rear of the second element and the screw under
the terminal part of the external slides. Now fix the esternal slides to the cabinet sides using the included M6x12 (B) screws. Last, insert agin the mechanism on the external slides and thigthen the screws precedentely unscrewed.

- B - Vite TCCE M6x12 (x 8)
Socked head cap screw M6x12 (x 8)

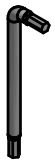

- A3 - Chiave esagonale da 5
n°5 Allen key

DIMENSIONI PIANETTI
PLANES DIMENSIONS

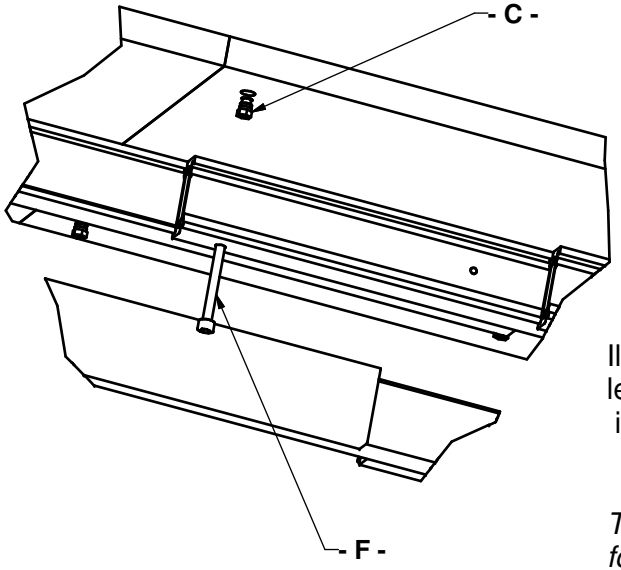

- C Bussola in ottone M6 mm 12x8 (x 8)
M6 mm 12x8 Brass bushes

REALIZZARE SOTTO IL PIANO FISSO n. 4 FORI DIAM. 8x13 PER LE BUSSOLE M6 (C)

DRILL UNDER THE FIXED PLANE n. 4 DIAM. 8 x 13 HELES FOR M6 BRASS BUSHES (C)

Il piano fisso puè essere montato utilizzando le quattro viti TCCE M6x60 (F) fornite a corredo inserite negli appositi fori sulle guide centrali.

The fixed plan can be mounted using the supplied four socked head screws M6x60 (F) inserted in proper holes on the central slides.

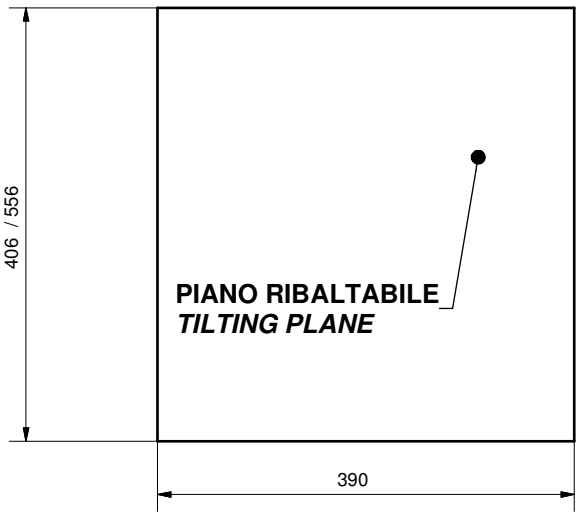

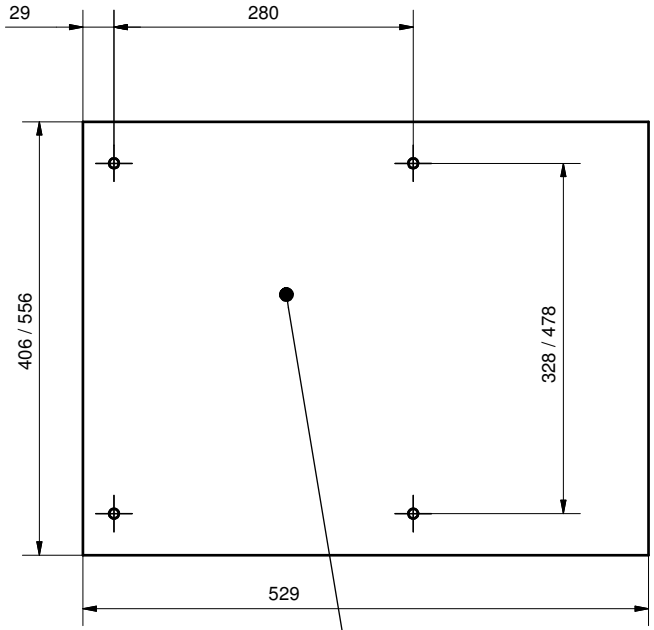

- F - Vite TCCE M6x60 (x 4)
Socked head cap screw M6x60

- A3 - Chiave esa. da 5
n° *5 Allen key* (x 1)

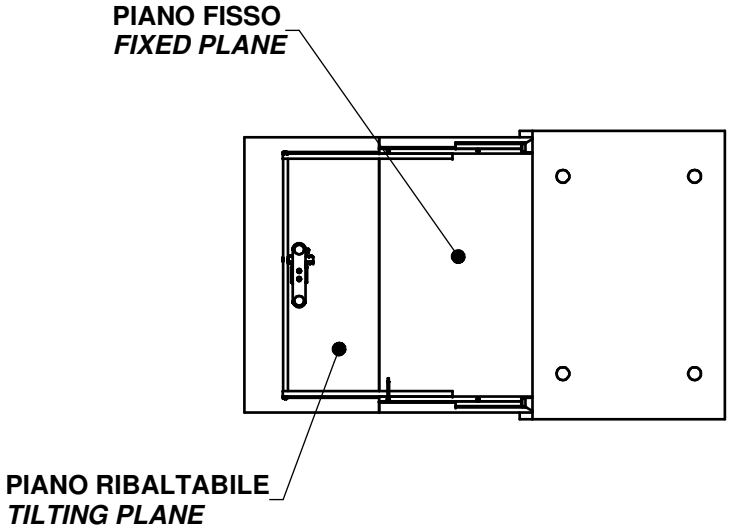

VISTA DAL BASSO
BOTTOM VIEW

MONTAGGIO TRAVERSINO E GAMBA
LEG ASSEMBLY

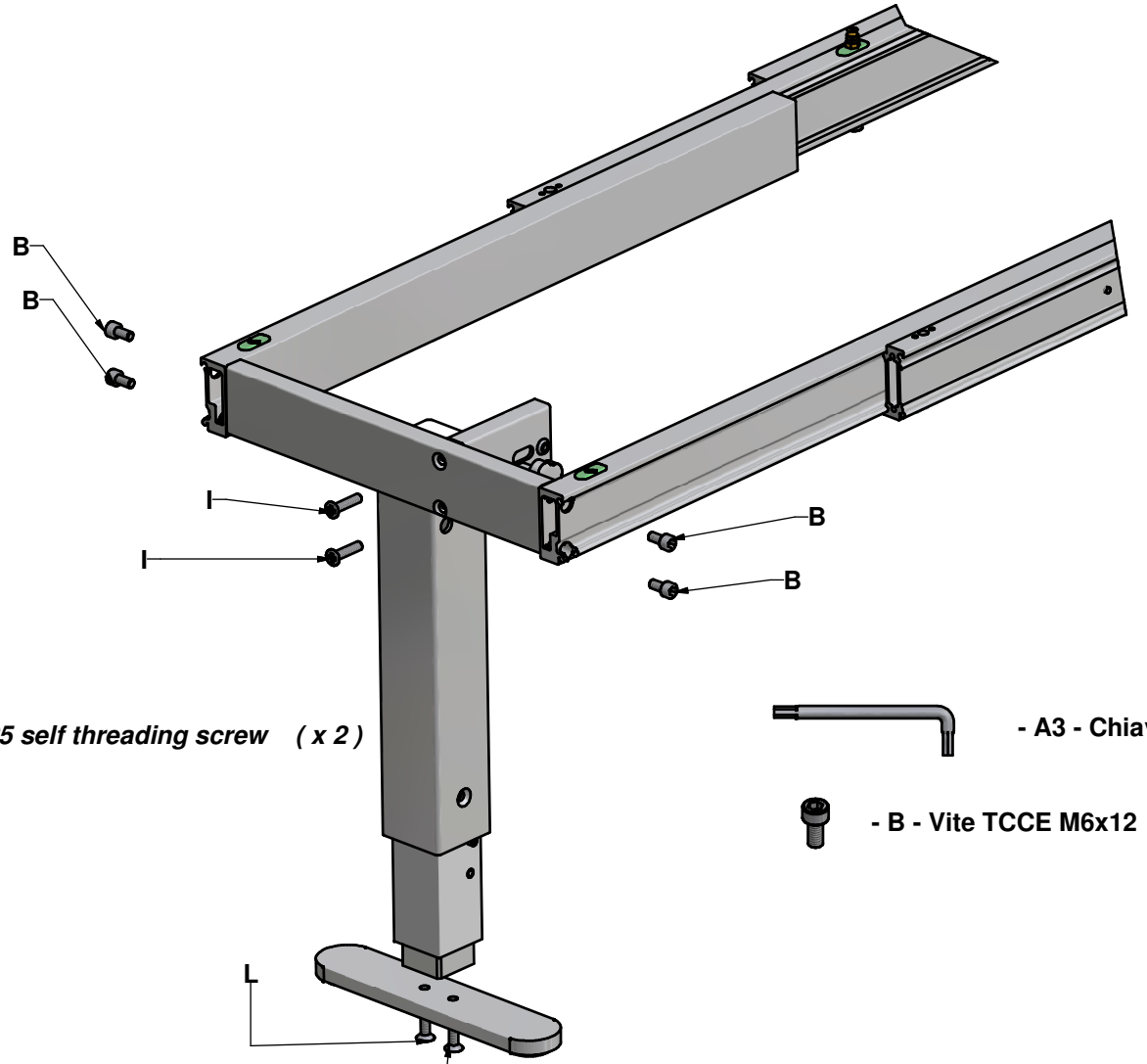

- I - Vite trilobata M6x25 - *M6x25 self threading screw (x 2)*

- A3 - Chiave a brugola da 5 - *n° 5 Allen key*

- B - Vite TCCE M6x12 - *M6x12 socked head cap screw (x 12)*

- A2 - Chiave a brugola da 4 - *n° 4 Allen key*

- L- Vite TPS M6x16 - *M6x16 screw (x 2)*

SEQUENZA DI FUNZIONAMENTO
FUNCTIONING STEPS

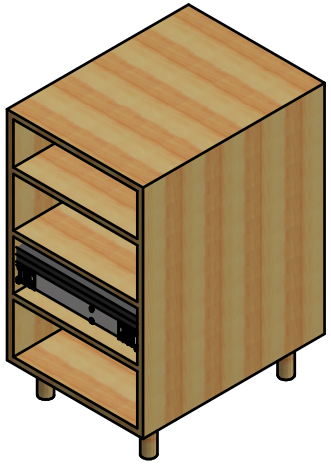

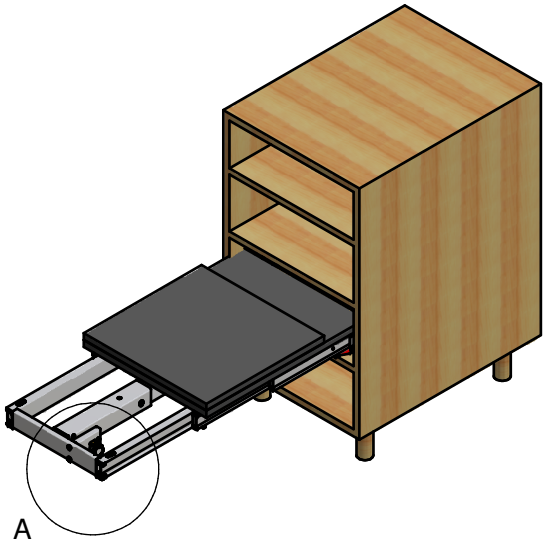

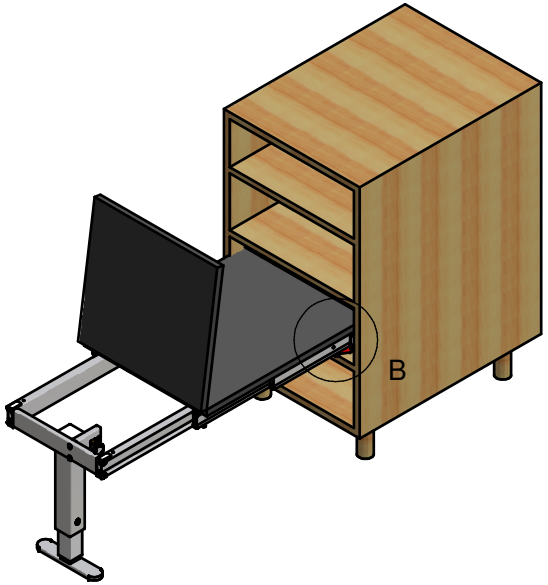

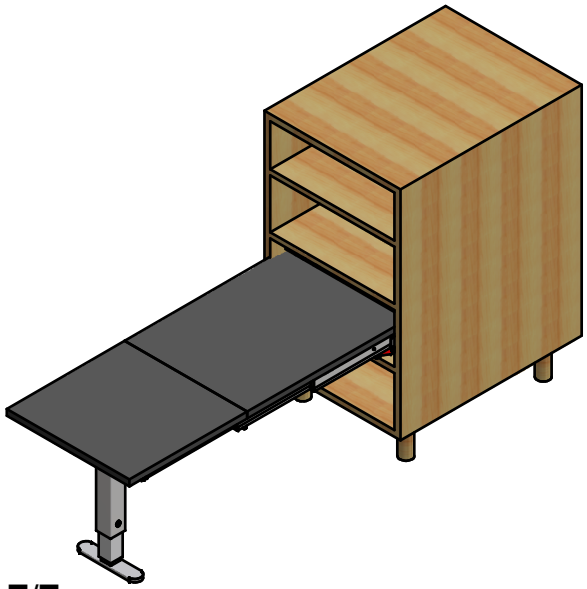

A

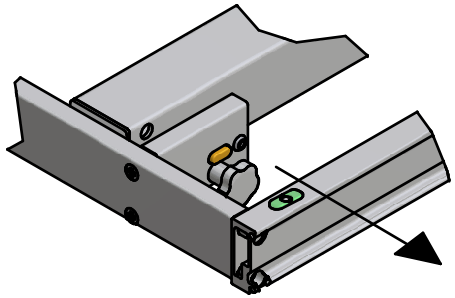

PER RUOTARE LA GAMBA
TIRARE IL POMELLO NERO

TO ROTATE THE LEG,
PULL THE BLACK KNOB

B

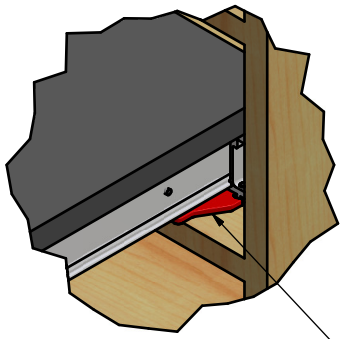

PER RICHIUDERE LE GUIDE,
SPINGERE LE LEVE ROSSE
(UNA SU CIASCUN LATO)

TO CLOSE THE SLIDES,
PUSH THE RED LEVERS
(ONE FOR EACH SIDE)

- A2 - Chiave a brugola da 4 - ***n° 4 Allen key***

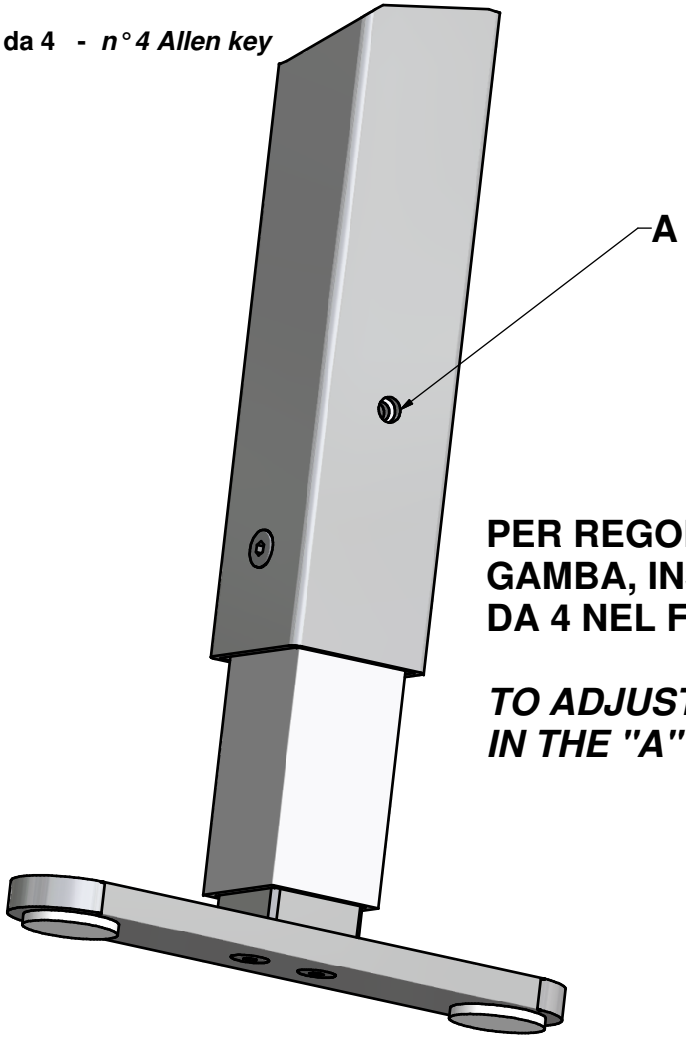

PER REGOLARE ALTEZZA DELLA GAMBA, INSERIRE CHIAVE A BRUGOLA DA 4 NEL FORO "A" E GIRARE.

TO ADJUST LEG'S HEIGTH, INSERT THE #4 ALLEN KEY IN THE "A" HOLE AND TURN IT